SICHER, AUSDAUERND UND KOMFORTABEL

# Das **Scoobo** – sicher zum Ziel, in der Natur und in der Stadt.

| | | Brutto VK/€ |
|---|---|---|
| **ARTIKELNUMMER** | 21-SCT-04-00003 | |
| **GEWICHT & BELASTBARKEIT** | 47 kg / 130 kg / 20 kg | |
| **SERIENAUSSTATTUNG** | 16/20" Stahlrahmen, Differential, gefederte Hinterbauschwinge, Sitzpolster mit Rückenlehne (Höhe + Neigung verstellbar), LED-Scheinwerfer + Rücklicht über Batterie, pannensichere Bereifung, Schloss gleichschließend, Gepäckkorb hinten, 7-Gangschaltung mit Freilauf | |
| **PREIS** | Serienausstattung ohne weitere Optionen | **6.199,00** |
| **ZUBEHÖR** | Verfügbares Zubehör finden Sie unter Zubehör & Optionen | S.74 |
| **OPTIONEN** | Sonderlackierung, ergonomischer Premiumsitz mit Lordosenstütze | S.81 |

1 Purion Display

2 Bosch Active-Line-Plus Motor · 500Wh-Akku

3 Scheibenbremse vorne und hinten mit Feststellfunktion

4 7-Gangschaltung mit Freilauf

Die Abbildung zeigt Serienausstattung

LEISTUNGSFÄHIG

# Hinaus über die **Stadtgrenzen.**

Das Scoobo kombiniert **komfortables und sportliches Radfahren** in allen Lebenslagen und lässt Sie mühelos auch größere Wegstrecken meistern. Dabei eignet sich das Elektrodreirad sowohl für ausgedehnte Shoppingtouren und Stadtfahrten, als auch erholsame Ausflüge in die Natur. Einfach, sicher und intuitiv zu bedienen, handelt es sich bei unserem Scoobo um ein komfortables Fahrzeug, bei dem Sie alles fest im Blick haben: Lenker, Pedale, Schaltung und Vorderrad liegen in Ihrem Sichtfeld. Der großflächige und bequeme Sitz lässt sich zudem mühelos in Höhe und Neigung verstellen, so dass Sie nicht nur entspannt auf Ihrer Tour sitzen können, sondern auch jederzeit einen guten Überblick über das Verkehrsgeschehen haben.

## Sicher Ihr Ziel erreichen

Für alle, die es gerne leicht haben möchten. Der bequeme, großflächige Sitz lässt sich schnell und einfach in Höhe und Neigung verstellen. Dies sorgt für eine entspannte Sitzposition, aus der das Verkehrsgeschehen sicher zu überblicken ist. Zum Anhalten nehmen Sie nur einen Fuß vom Pedal und erreichen im Sitzen den Boden.

Gefederte
Hinterbauschwinge

Leistungsfähiger Bosch
Active-Line-Plus Antrieb

Reichweite
bis zu 75 km

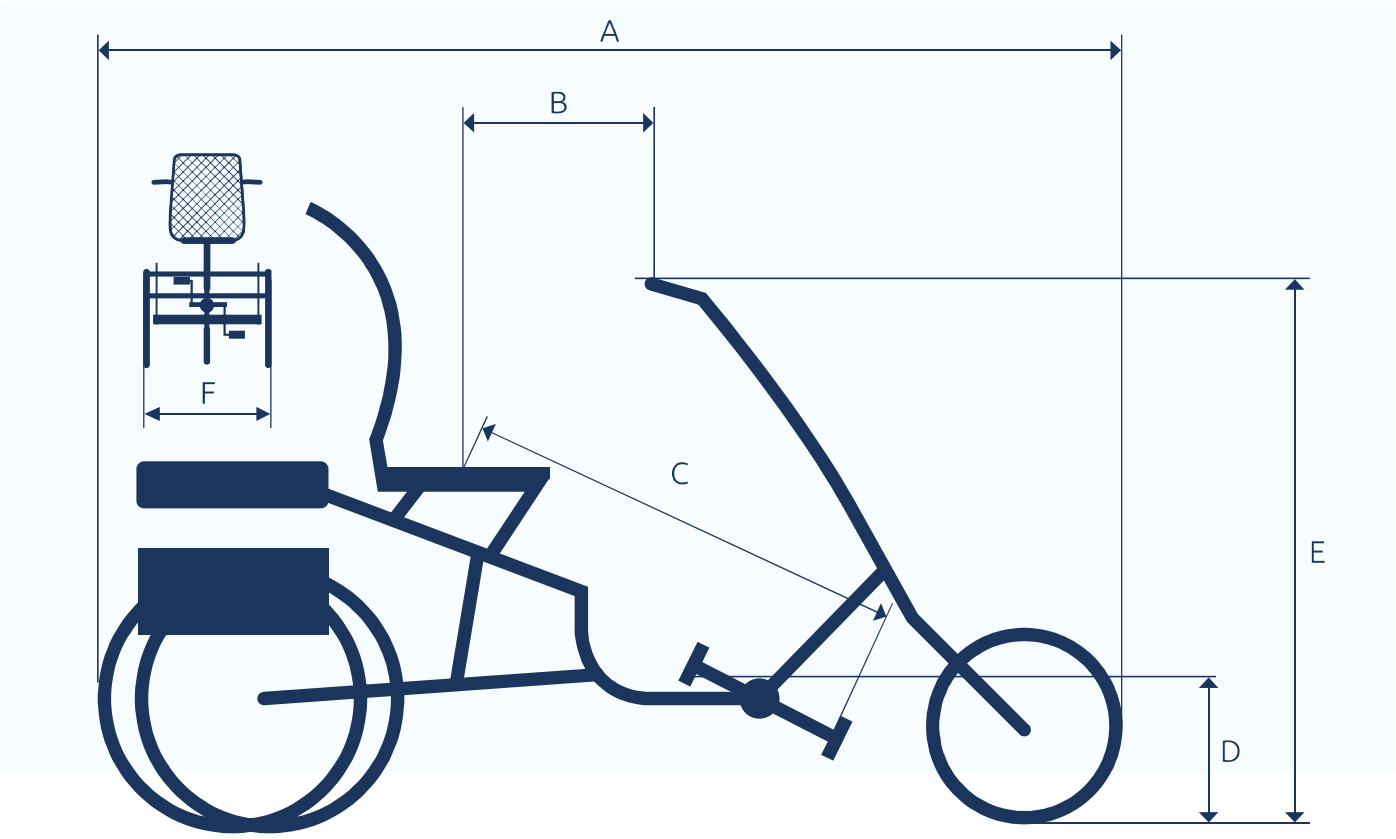


| A | B | C | D | E | F |
|---|---|---|---|---|---|
| 1960 mm | 500 - 630 mm | 760 - 1040 mm | 350 mm | 1060 - 1110 mm | 800 mm |